Lemi Pedi Spa

Preisänderungen vorbehalten: Wir bitten um Ihr Verständnis, dass sich unsere Preise verändern können.

Einfach clever shoppen:
www.simonkeller.ch

Lemi Pedi Spa

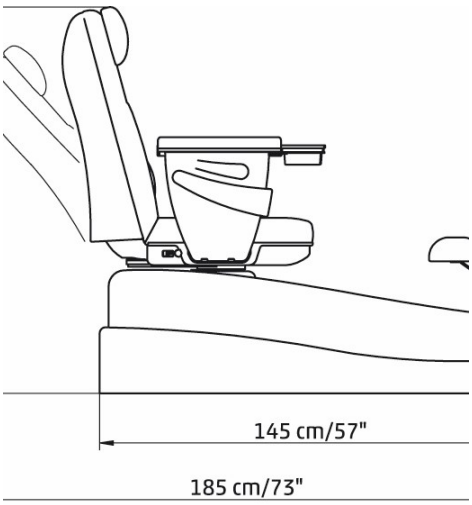

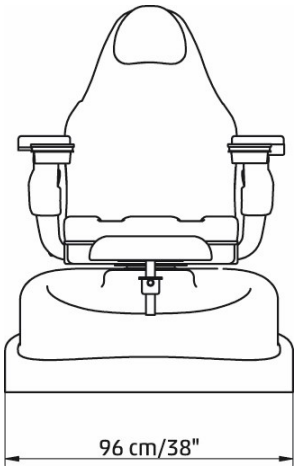

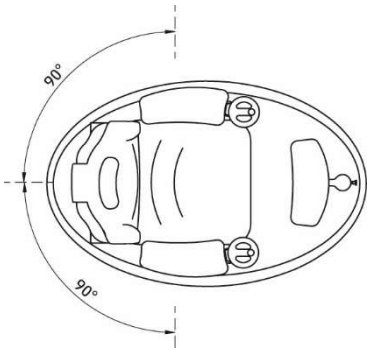

Pedi Spa. Willkommen in der Welt der fortgeschrittenen Spa-Technologie. Das Lemi-Pedi-Spa wurde von bekannten Designern entworfen und konzipiert. Ein wahrer Blickfang in Ihrem modernen Spa! Das anatomisch geformte Sitzteil des Lemi-Pedi-Spa ist in der Tiefe verschiebbar sowie drehbar. Dies ermöglicht Ihrem Kunden einen einfachen Ein- und Ausstieg. Die Rückenlehne ist stufenlos verstellbar. Die Fussauflage kann in der Höhe wie auch in der Tiefe stufenlos eingestellt werden. Die Wanne ist aus kratzfestem, weissem Acryl für einen hohen, hygienischen Standard. Die breiten Armlehnen erlauben eine entspannte Körperhaltung Ihres Kunden. Gleichzeitig kann eine Maniküre-Behandlung durchgeführt werden. Die Wasserdüsen können einfach in Druck und Ausrichtung eingestellt werden und erlauben eine ultimative Fuss-Wasser-Massage – wahlweise mit 4 oder 10 Wasserdüsen. Dem Wasser kann ein für Whirl-Systeme geeignetes Öl beigegeben werden. Der Duft und die Verfärbung des Wassers sorgen für eine faszinierende Atmosphäre. Nie zuvor wurden Luxus und Technologie so kraftvoll in einem Spa-Pedicure-Whirl-System vereint!

Technische Daten

Länge	145 cm
Breite	96 cm
Höhe	137 cm
Gewicht	129 kg

	Art.-Nr.	Preis
mit 10 Wasserdüsen	410200	9'990.00
mit 4 Wasserdüsen	410200.1	7'990.00

Zubehör (optional)		
042634	Sonderfarbe SPA PRESTIGE	350.00
042591	Kunstleder Stamskin Top	200.00
042559	Bestickung Logo	180.00
059985	SANI GUEST für tägliche Reinigung	25.00
059975	GO KAL Kalkentferner	36.00

Preisänderungen vorbehalten: Wir bitten um Ihr Verständnis, dass sich unsere Preise verändern können.

Einfach clever shoppen:
www.simonkeller.ch